AANTREKKOPPELS 201

TECHNISCHE GEGEVENS 201

SPECIAAL GEREEDSCHAP 301

BESCHRIJVING 401

UIT- EN INBOUWEN VAN:

- WIELDRAAGARM 702
- VEER OF SCHOKDEMPER 706
- STABILISATORSTANG 709
- WIELNAAF 710
- WIELLAGER 710

AANTREKKOPPELS

	daN.m
Binnenste wieldraagarmas op bodemplaat	4,5
Buitenste wieldraagarmas op bodemplaat	4,5
Remklauw op wieldraagarm	6,25
Remschijf op wielnaaf	4,75
Schokdemper, bovenste bevestiging	2,4
Schokdemper, onderste bevestiging	7
Stabilisatorstanglager op bodemplaat	2,2
Verbindingsstangetje op stabilisatorstang en op achterste wieldraagarm	1,9
Wielnaafmoer	25

TECHNISCHE GEGEVENS

Geometrie van achtertrein (niet afstelbaar, gegevens alleen ter informatie)

- Wielvlucht (camber): −1°30′ tot −2°
- Sporing: 1 tot 5 mm toespoor (totaal)

SPECIAAL GEREEDSCHAP

A

Veerspanner.
Ond. nr. 0043217900

B

Stempelhouder/doorn.
Ond. nr. 0001552200

C

Trekker (hulpstukken) voor binnenring van voorwiellager, ond. nr. 0017436000.
Te gebruiken met trekker ond. nr. 0001552500

D

Gereedschap om naaf in wiellager te persen.
Ond. nr. 0002091100

E

Stempel.
Ond. nr. 0002087500

F

Bouten voor demonteren van naaf.
Ond. nr. 0002091000

G

Stempel.
Ond. nr. 0002086000
+ draadstang Ø 14 x 200 mm, lengte 220 mm.

H

Trekker ond. nr. 0001552500 voor binnenring van voorwiellager; te gebruiken met vorkstuk ond. nr. 0017436000.

I

Sleutel voor ringmoer van wiellager.
Ond. nr. 0002090800

A

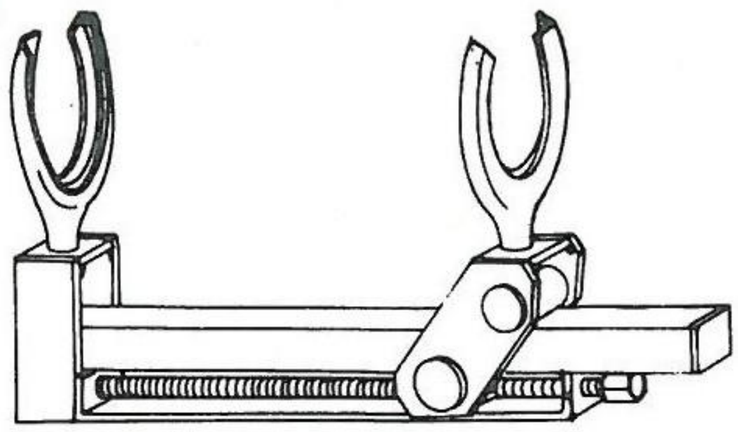

B

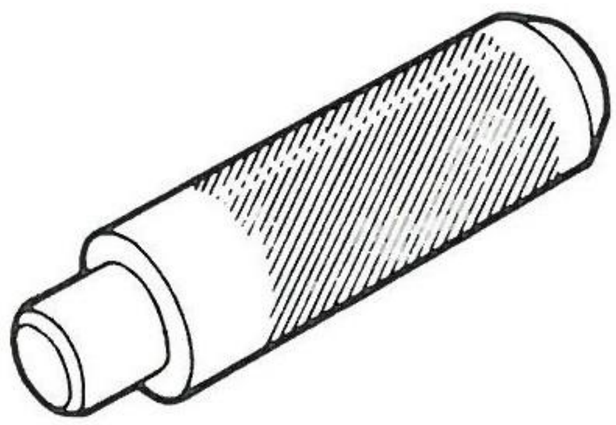

C

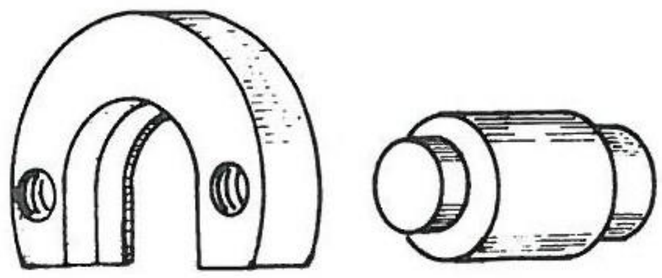

D

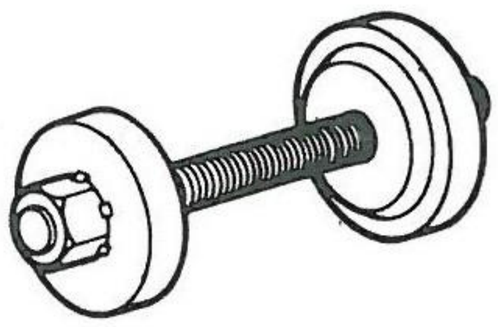

E

F

G

H

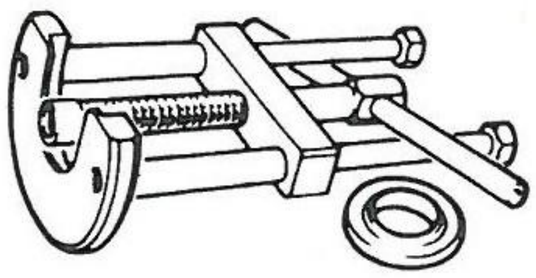

I

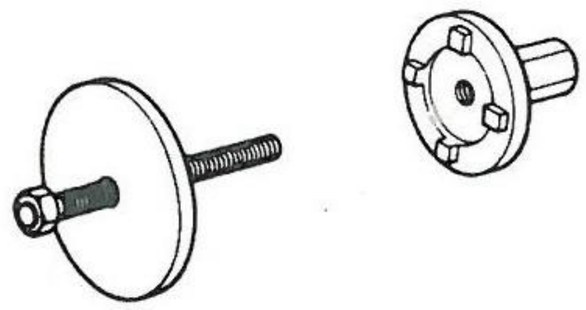

BESCHRIJVING, WIJZIGINGEN

BESCHRIJVING (fig. 1)

Onafhankelijke achterwielophanging door middel van in lengterichting geplaatste wieldraagarmen uit gelast plaatstaal.

De vering geschiedt door schroefveren die concentrisch zijn gemonteerd op dubbelwerkende hydraulische schokdempers (met inwendige stootrubbers voor begrenzing van op- en neerwaartse slag).

Een dwarsgeplaatste en in silentblocs gemonteerde stabilisatorstang verbindt de beide wieldraagarmen.

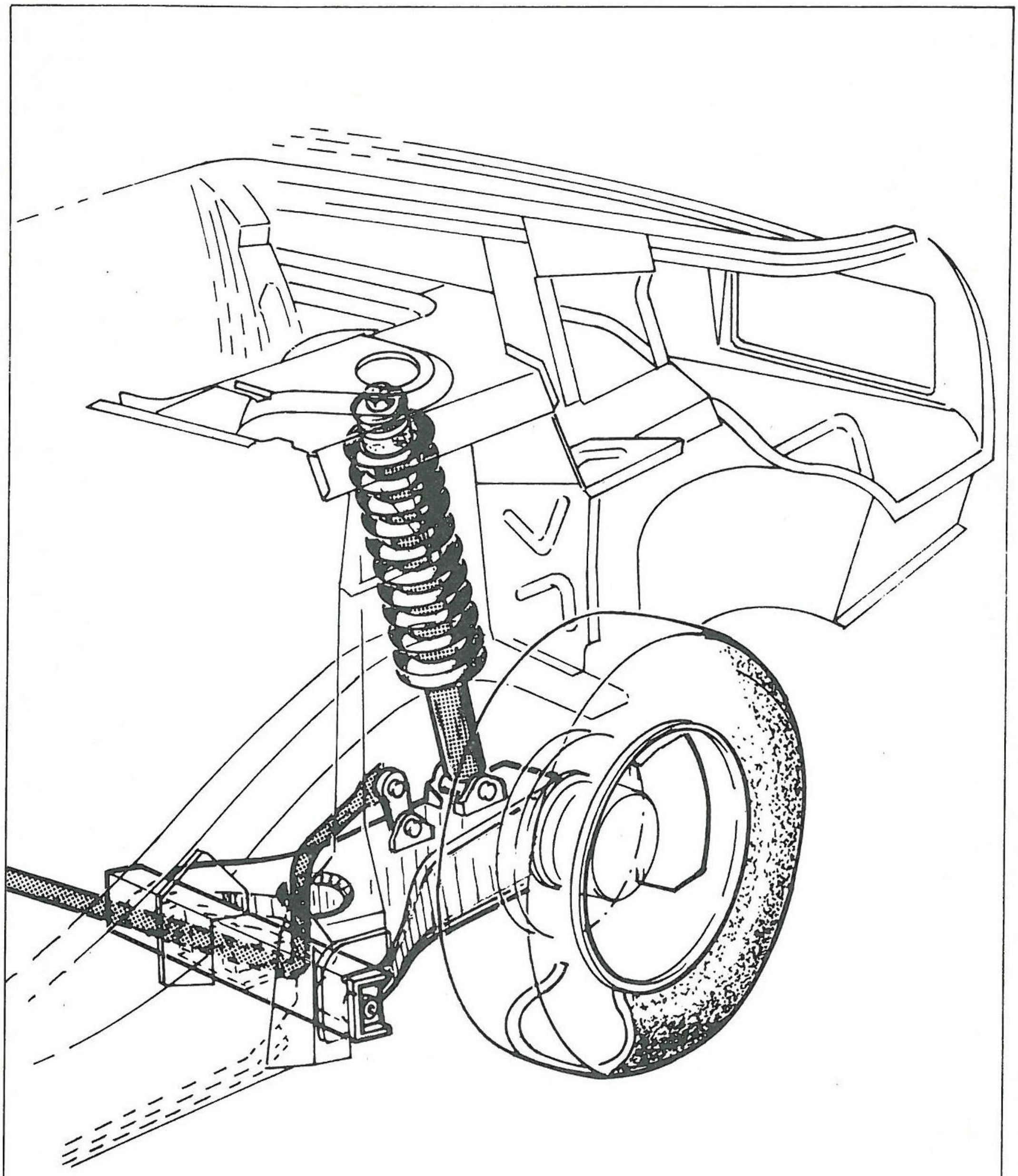

1

A 4272

UITBOUWEN, INBOUWEN

UIT- EN INBOUWEN VAN EEN WIELDRAAGARM

UITBOUWEN

- Draai aan de desbetreffende zijde van de wagen de bevestigingsbouten van het achterwiel los.
- Plaats de achterzijde van de wagen op bokken.
- Verwijder het achterwiel, na diens stand t.o.v. de naaf te hebben gemerkt om later een balansverstoring te voorkomen.
- Verwijder de naafmoer.
- Maak de remklauw los en hang hem op of leg hem op de langsligger.
- Koppel de handremkabel los van de wieldraagarm (A) (fig. 1).
- Maak de schokdemper aan de onderzijde los (B) (fig. 1).
- Koppel de stabilisatorstang los van de wieldraagarm (C) (fig. 1).
- Verwijder de spatplaat (fig. 2).
- Verwijder de twee assen van de wieldraagarm (fig. 3).

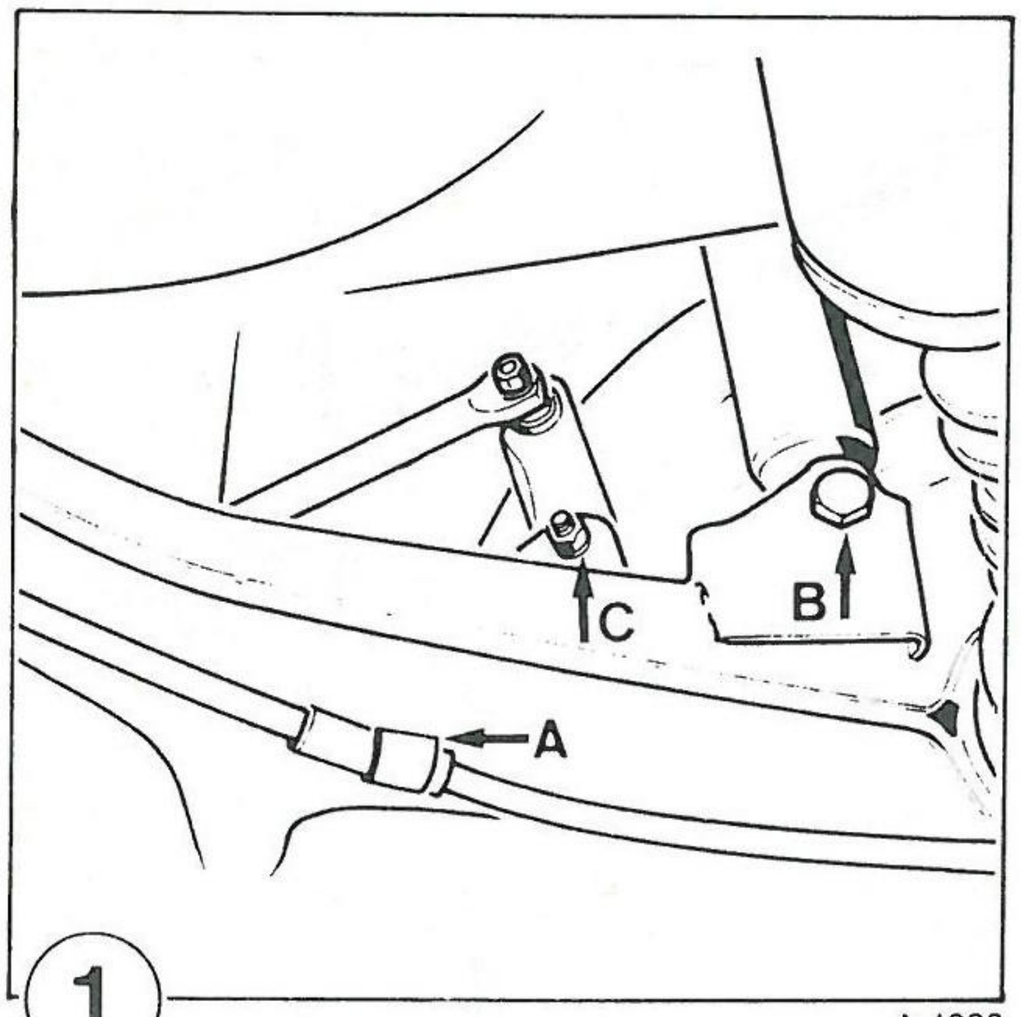

1 A 4326

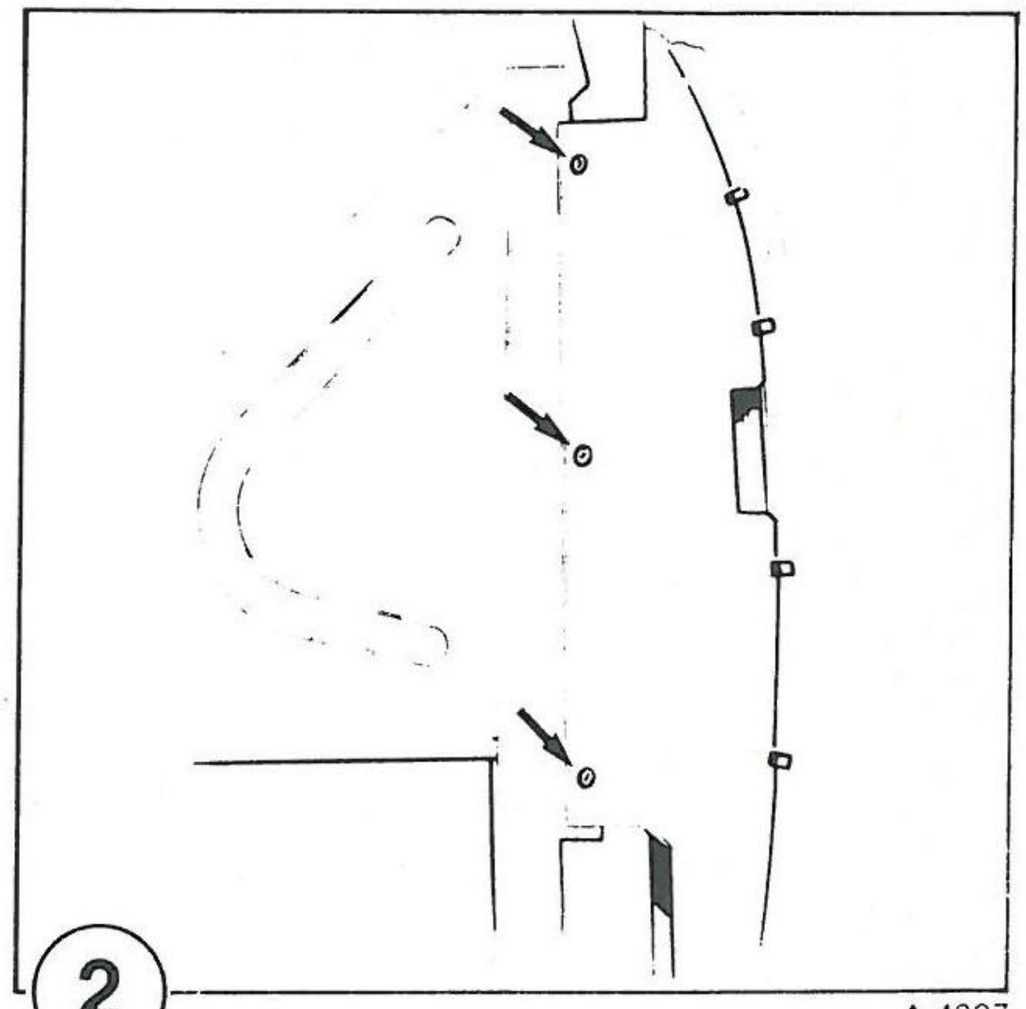

2 A 4327

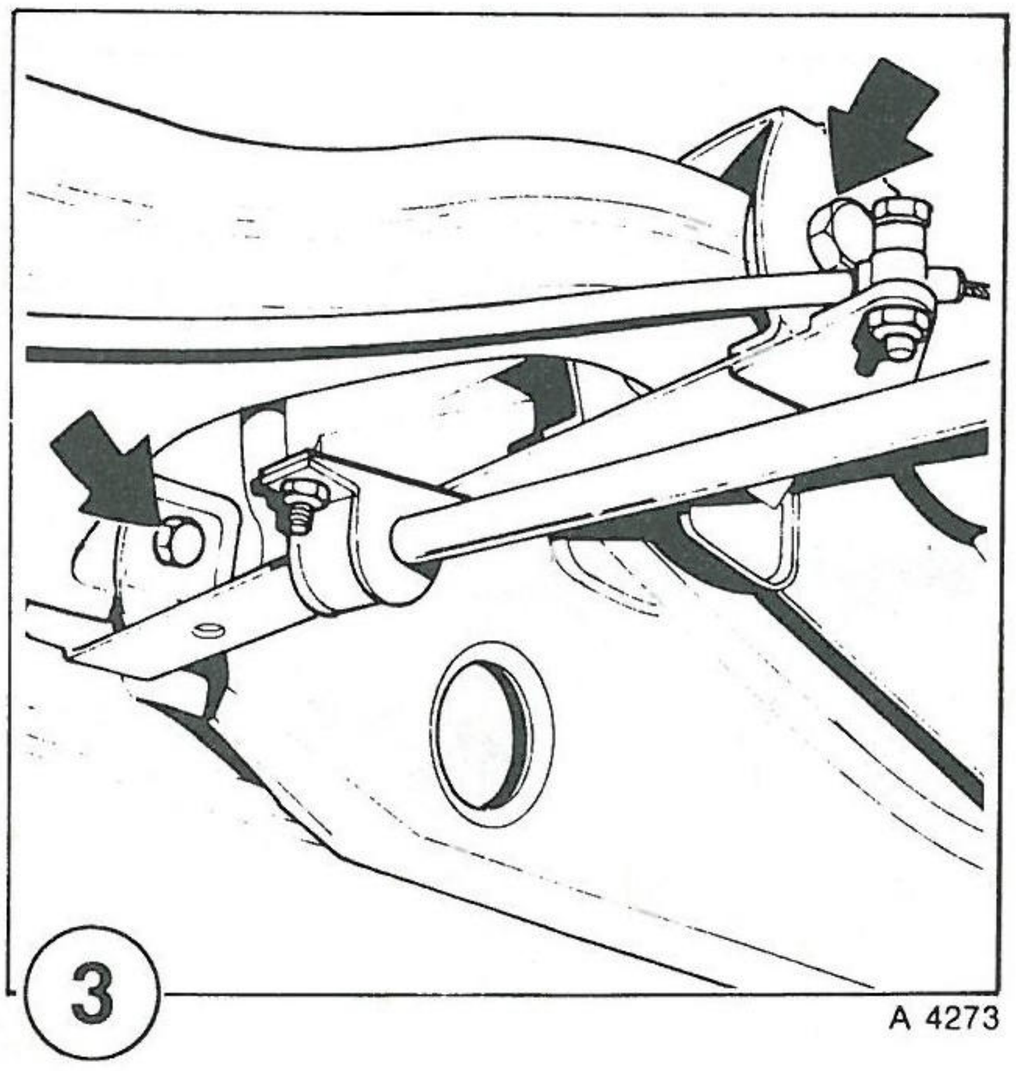

3 A 4273

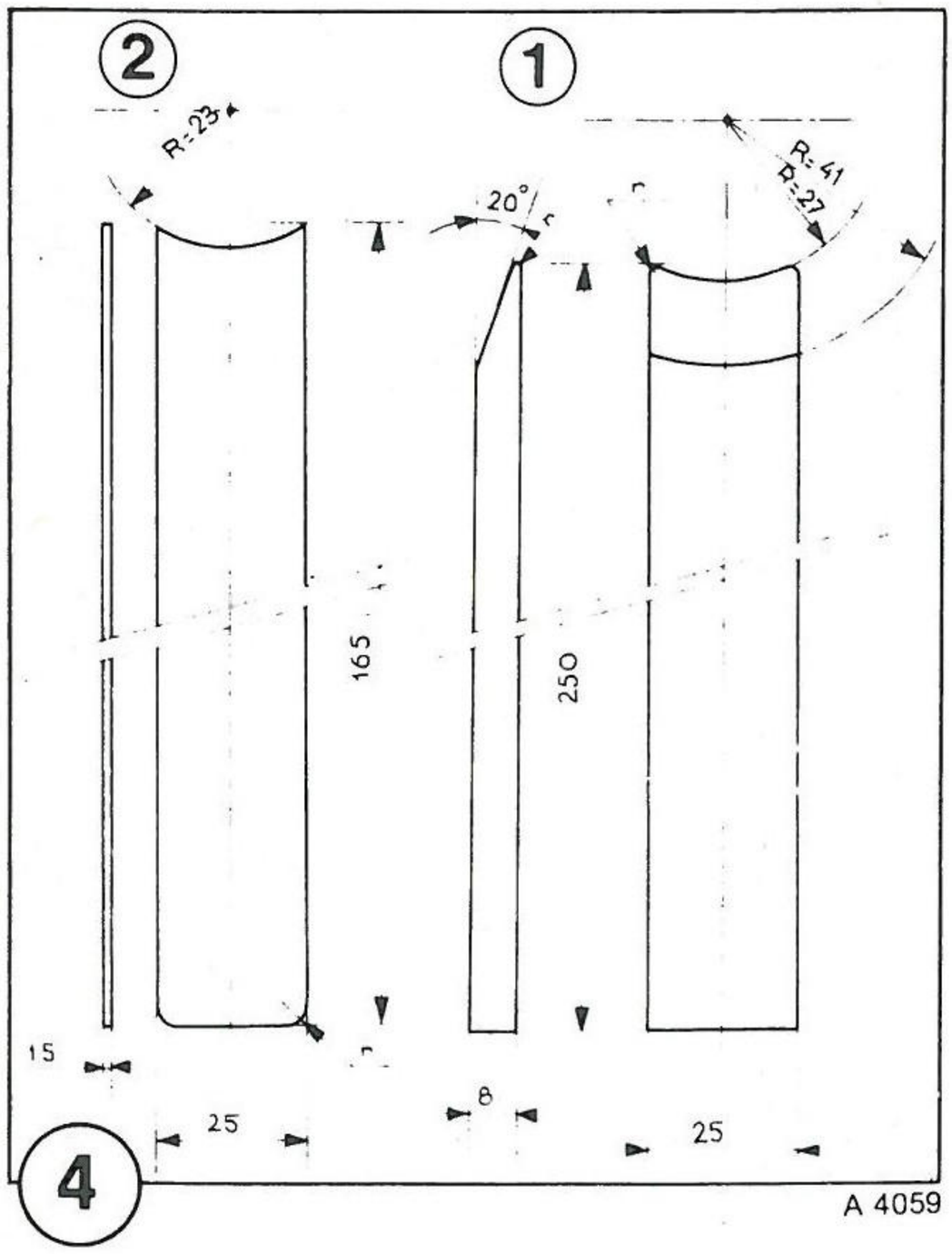
2
1
R=23
20°
R=41
R=27
165
250
15
25
8
25
4
A 4059

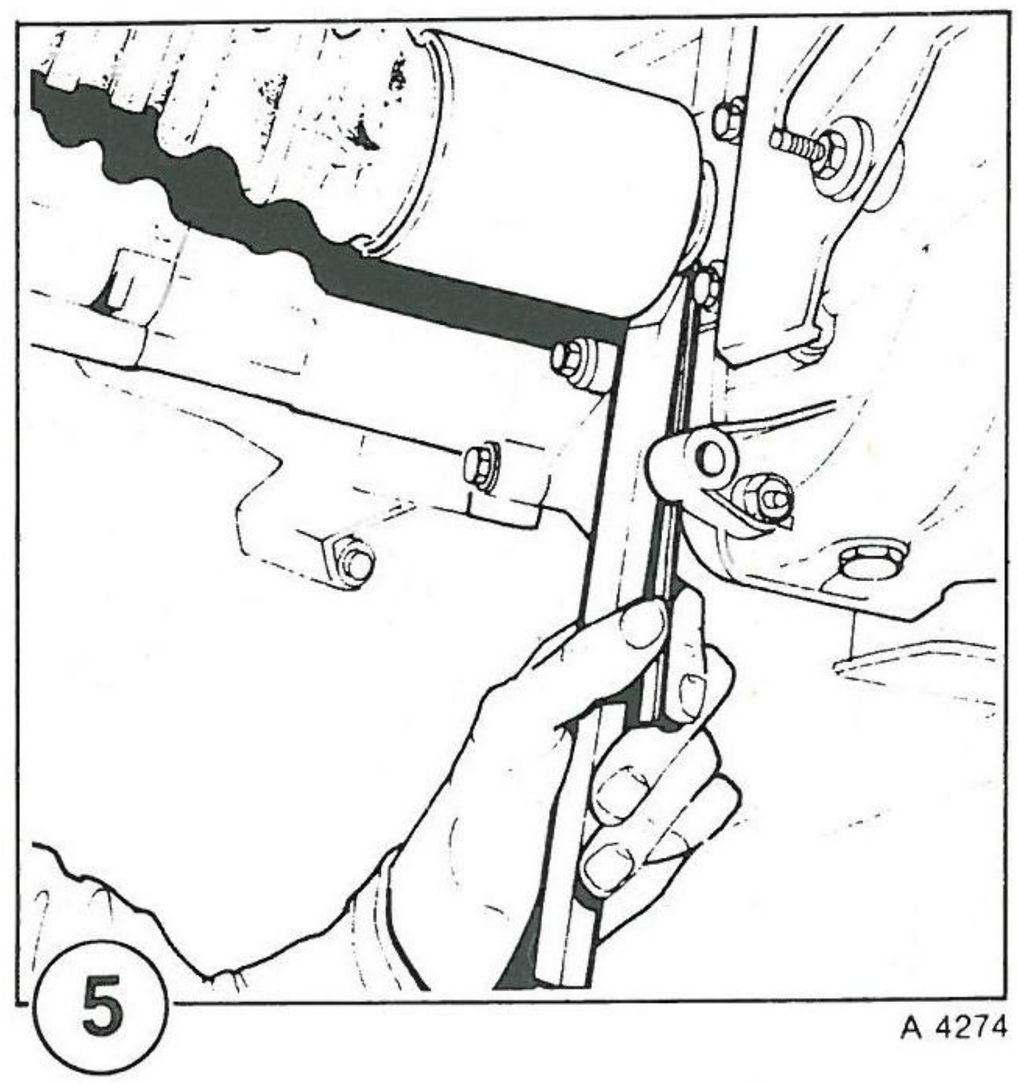
5
A 4274

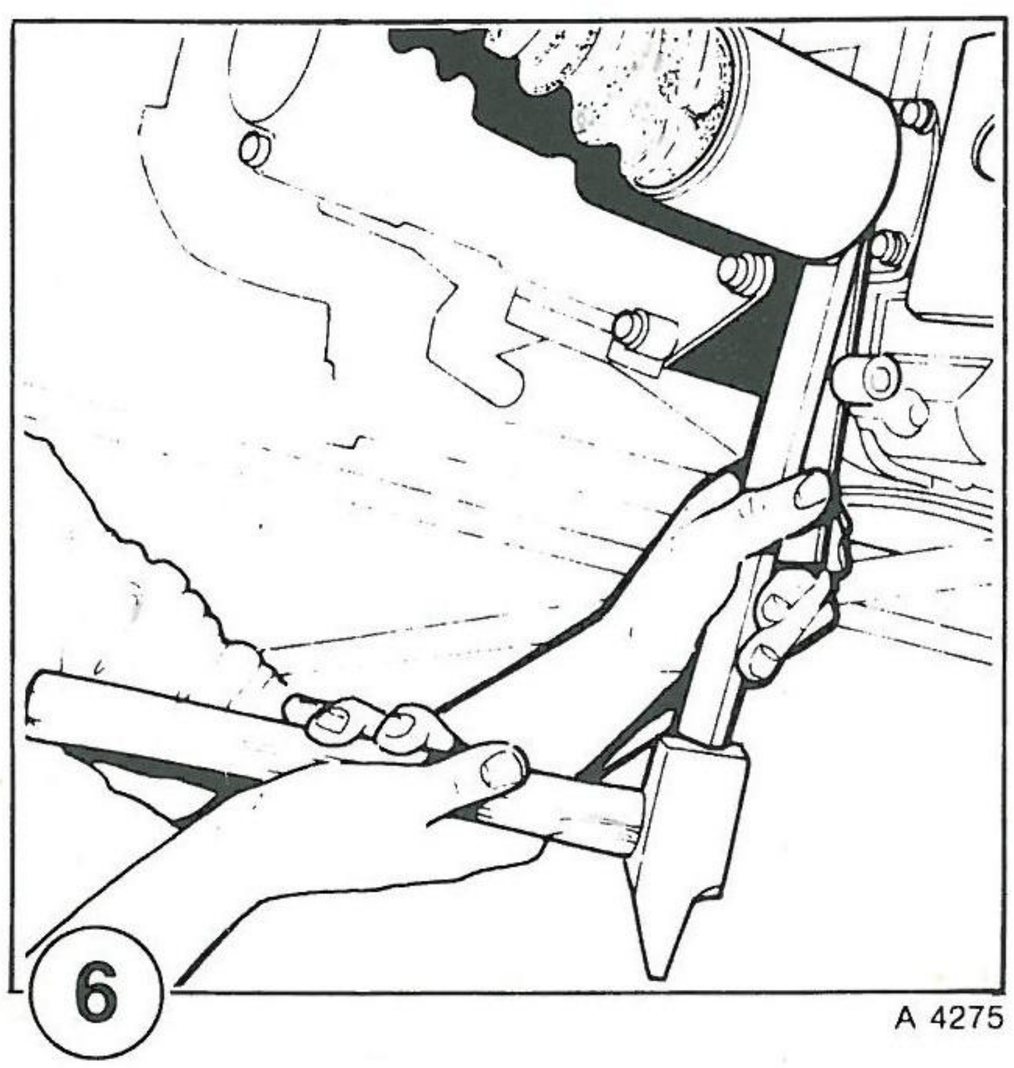
6
A 4275

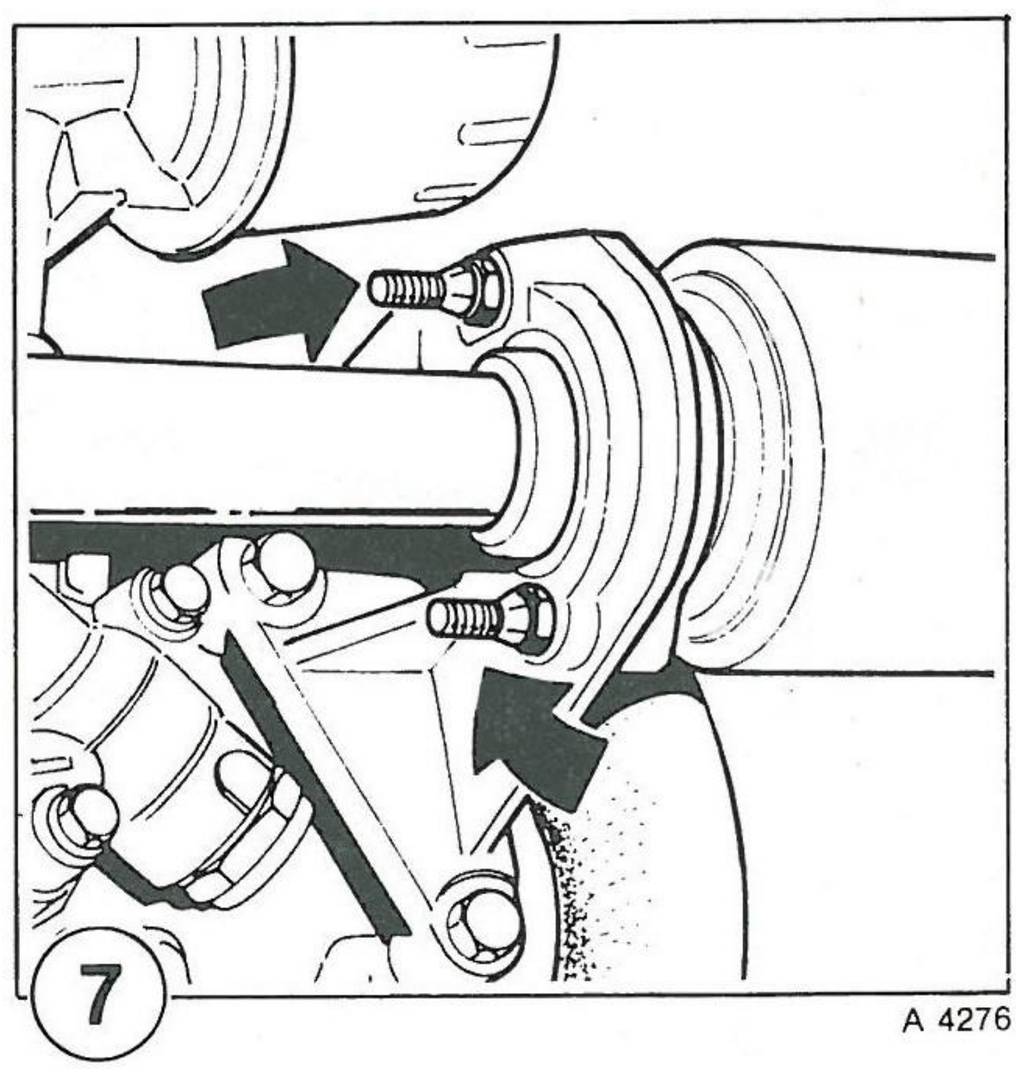
7
A 4276

UIT- EN INBOUWEN VAN EEN WIELDRAAGARM (vervolg)

UITBOUWEN (vervolg)

- Verwijder de wieldraagarm:

Linkerzijde:

- Druk het klokstuk van de aandrijfaskoppeling iets uit het differentieel m.b.v. de zelf te vervaardigen drevel (1) (fig. 4) en steunplaat (2). Plaats eerst de steunplaat tussen het differentieelhuis en het klokstuk en vervolgens de drevel (fig. 5).
- Tik met een hamer op de drevel om de borgring in de boring van het differentieeltandwiel samen te drukken en druk het klokstuk iets naar buiten (fig. 6).

Rechterzijde:

- Verwijder de twee bouten waarmee het aandrijfaslager is vastgezet (fig. 7).
- Verwijder de aandrijfas met de wieldraagarm.

INBOUWEN

De verende borgring van de linker aandrijfas moet na elke demontage van de as worden vernieuwd om er zeker van te zijn dat de as goed in het differentieeltandwiel wordt vastgehouden. Let er op dat de ring goed in de groef in het uiteinde van het klokstuk valt.
Het inbouwen geschiedt verder in omgekeerde volgorde van het uitbouwen.

LET OP:

- Zet de scharnierbouten van wieldraagarm, stabilisatorstang en schokdemper nog niet definitief vast zolang de wagen is opgekrikt.
- Dit dient de gebeuren terwijl de wagen op de grond staat met 30 kg belasting in de achterste bagageruimte.

UIT- EN INBOUWEN VAN EEN VEER OF SCHOKDEMPER

UITBOUWEN

- Draai aan de desbetreffende zijde van de wagen de bevestigingsbouten van het achterwiel los.
- Plaats de achterzijde van de wagen op bokken.
- Verwijder het achterwiel, na diens stand t.o.v. de naaf te hebben gemerkt om later een balansverstoring te voorkomen.
- Maak de schokdemper aan de onderzijde los (B) (fig. 1).
- Druk de veer licht samen m.b.v. de veerspanner ond. nr. 0043217900 (fig. 2).
- Stel, door het aftasten van de bekleding op de bovenplaat van de motorruimte, de plaats vast van het afsluitplaatje dat toegang geeft tot het bovenste bevestigingspunt van de schokdemper.
- Snijd de bekleding langs de omtrek van het afsluitplaatje door en neem het losgesneden deel weg (A) (fig. 3).
- Verwijder het afsluitplaatje door dit met een schroevedraaier los te werken (B) (fig. 3).
- Verwijder de bovenste bevestigingsmoer van de schokdemper (C) (fig. 3).

LET OP: Verwijder deze moer alleen indien de achterveer door een veerspanner wordt samengedrukt.

- Verwijder de veer tezamen met de schokdemper.
- Verwijder de schokdemper uit de veer.
- Ontspan de veer.

INBOUWEN

Ga in omgekeerde volgorde van uitbouwen te werk.

LET OP:

Het vastzetten van de onderste bevestigingsbout van de schokdemper moet plaatsvinden terwijl de wagen op de grond staat met 30 kg belasting in de achterste bagageruimte.

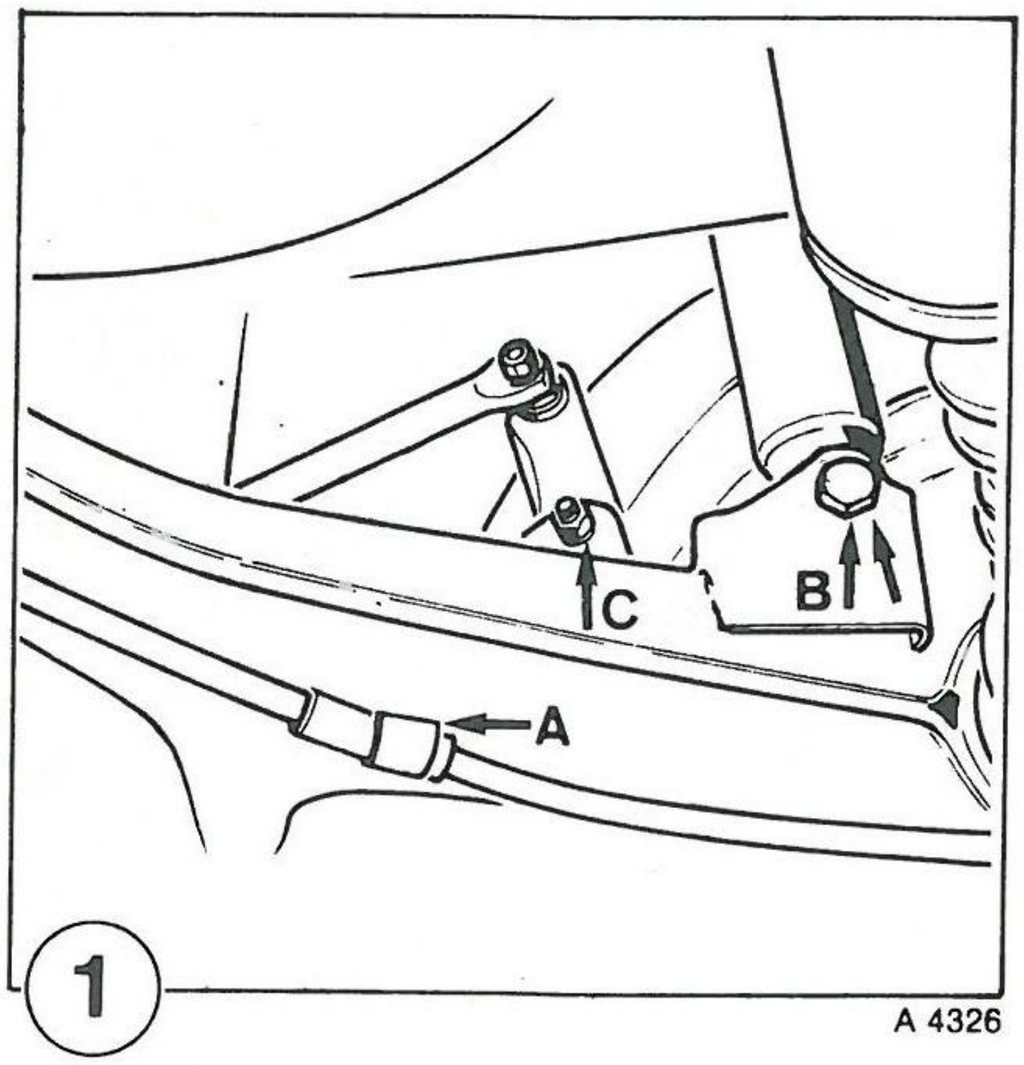
C
B
A
1
A 4326

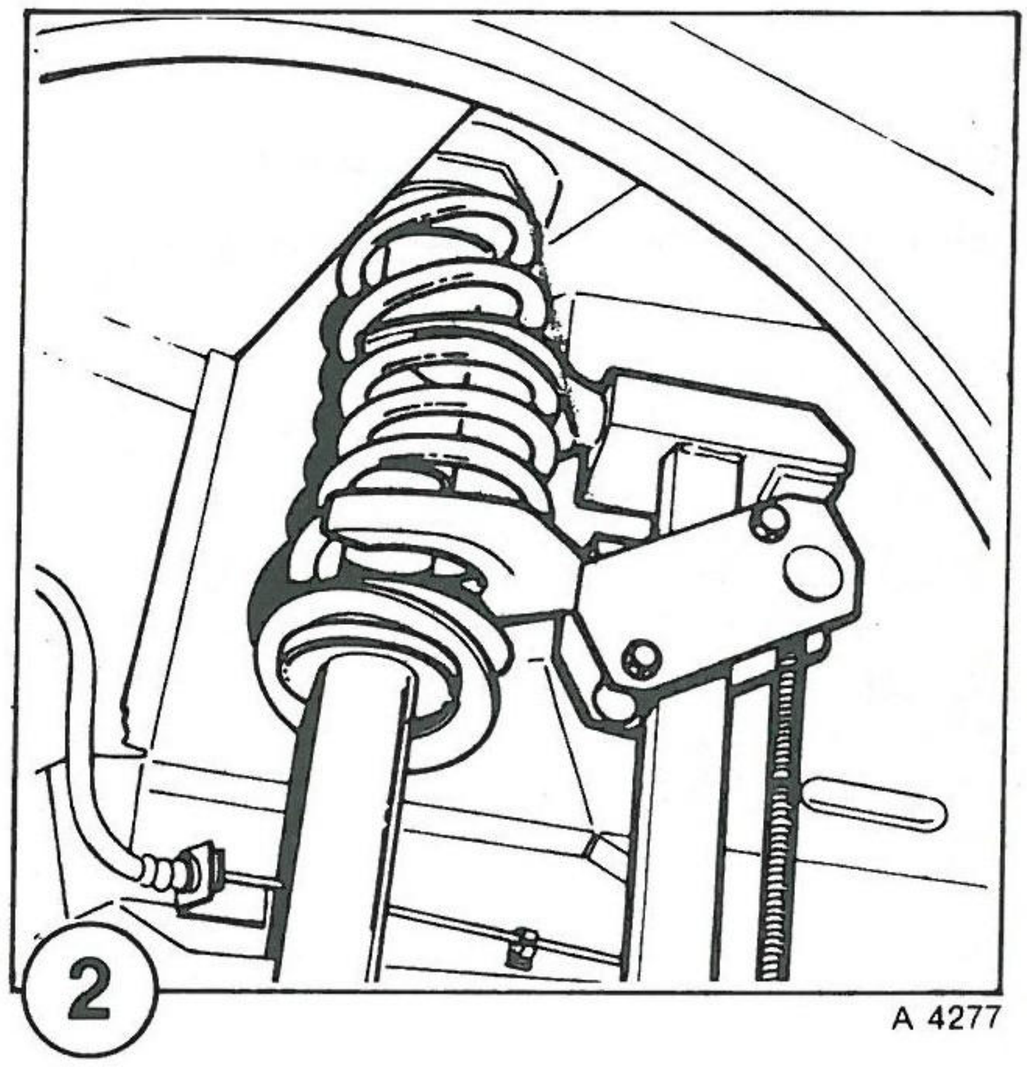
2
A 4277

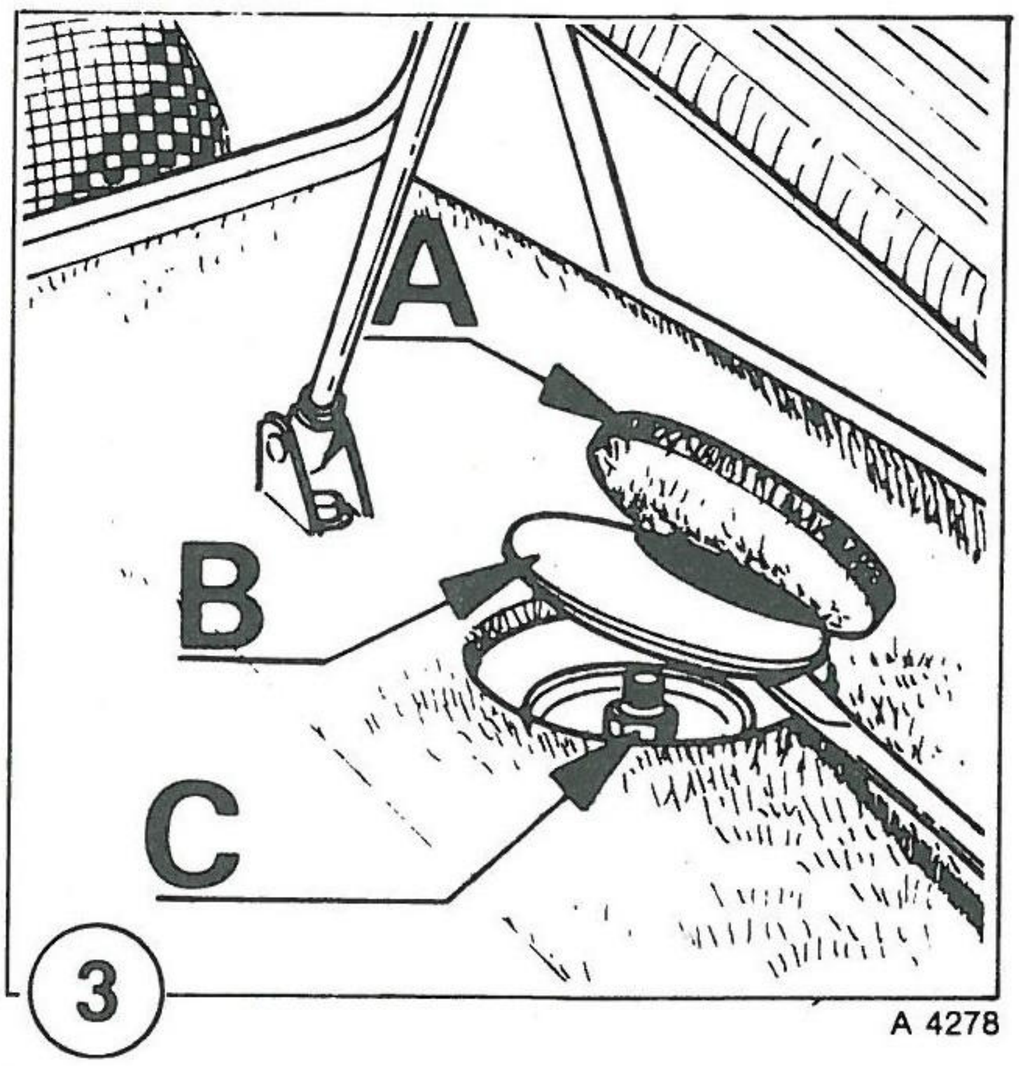
A
B
C
3
A 4278

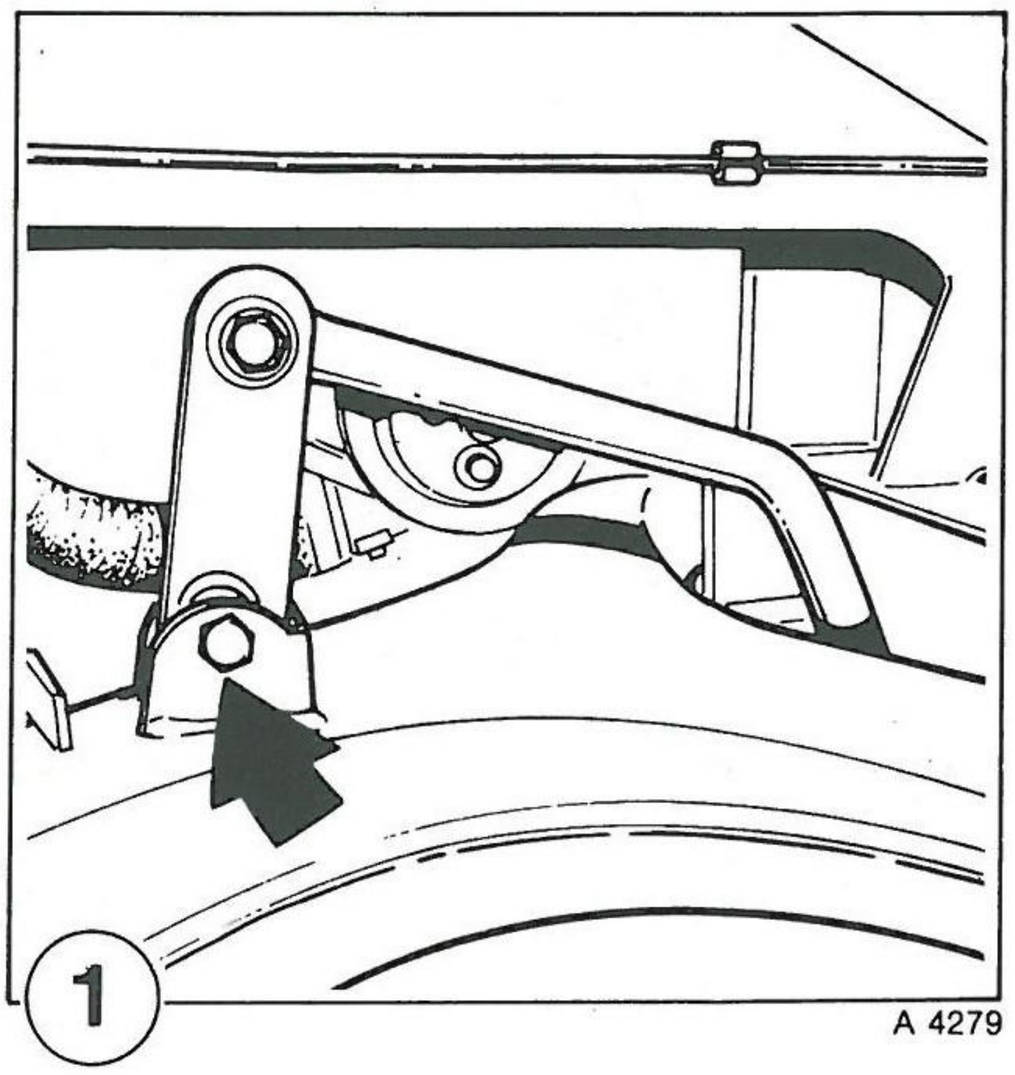
1
A 4279

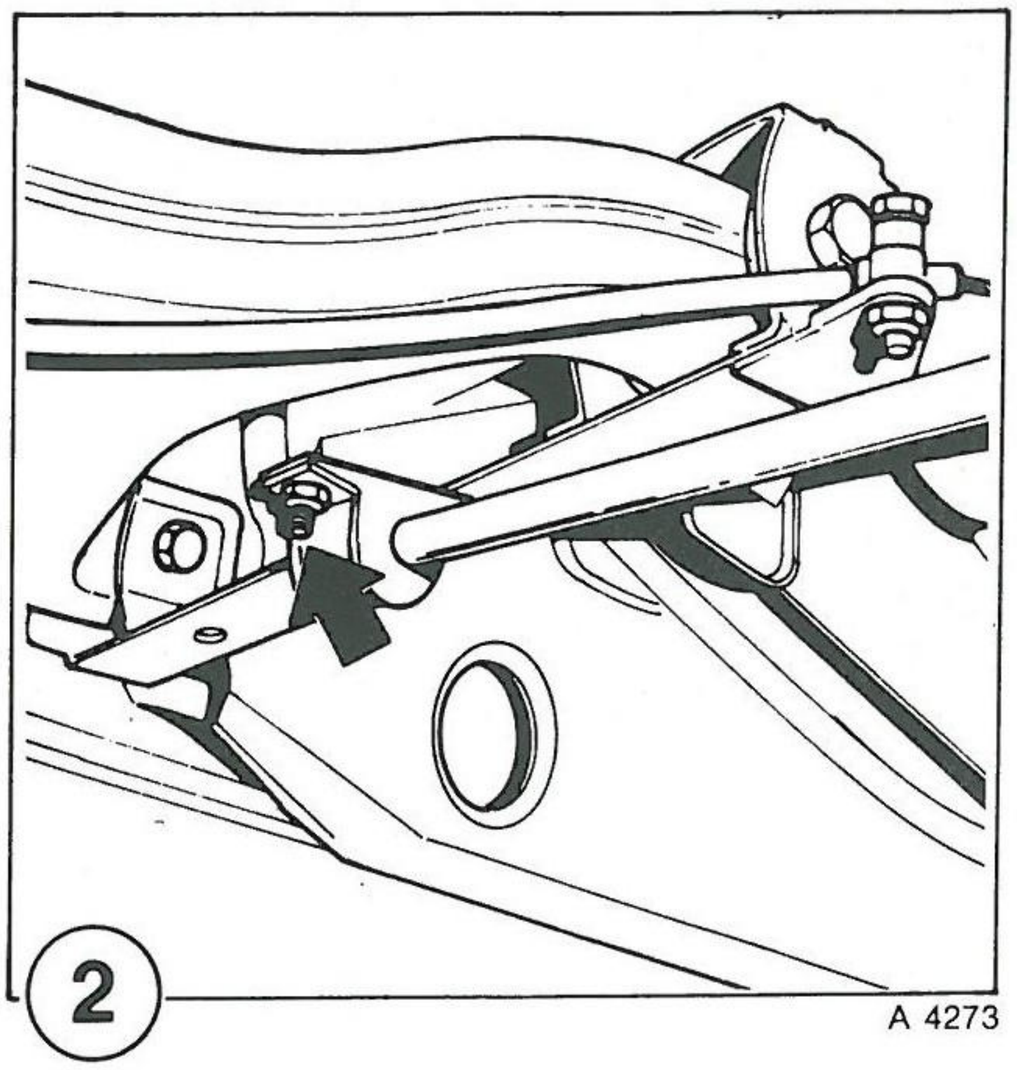
2
A 4273

UIT- EN INBOUWEN VAN DE STABILISATORSTANG

UITBOUWEN

- Rijd de wagen op een hefbrug.
- Verwijder de twee bouten waarmee de trekstangetjes van de stabilisatorstang aan de beide wieldraagarmen zijn gekoppeld (fig. 1).
- Maak de stabilisatorstanglagers los (fig. 2).
- Neem de stabilisatorstang onder de wagen uit.

INBOUWEN

Ga in omgekeerde volgorde van uitbouwen te werk.

UIT- EN INBOUWEN VAN EEN WIELNAAF

UITBOUWEN

Nadat de achterste wieldraagarm is uitgebouwd en in een bankschroef met zachte beschermplaten is geklemd:

- Verwijder de bevestigingsbouten van de remschijf (fig. 1).
- Verdraai de remschijf 1/16 omwenteling t.o.v. de wielnaaf.
- Draai de twee bouten (ond. nr. 0002091000) gelijktijdig aan teneinde de wielnaaf uit het lager te verwijderen (fig. 2).

INBOUWEN

Ga in omgekeerde volgorde van uitbouwen te werk.

Voor de montage van de wielnaaf in het lager dient het speciaal gereedschap ond. nr. 0002091100 te worden gebruikt (fig. 3).

VERVANGEN VAN EEN WIELLAGER

VERWIJDEREN

Nadat de achterste wieldraagarm is uitgebouwd en in een bankschroef met zachte beschermplaten is geklemd:

- Verwijder de wielnaaf.
- Verwijder de remschijf.

  N.B.: Indien de binnenste lagerloopring op de naaf is achtergebleven, dient deze te worden verwijderd m.b.v. het speciaal gereedschap 0001552500 en 0017436000 (fig. 4).
- Verwijder met een tang de borgring van het lager.
- Tik het lager m.b.v. de stempel 0002087500 en de stempelhouder/doorn 0001552200 uit de wieldraagarm.
- Reinig de boring in de wieldraagarm.

MONTEREN

- Schuif het lager in de boring van de wieldraagarm, na de buitenzijde van het lager met SHELL ALVANIA EP 2-vet te hebben ingesmeerd.
- Pers het lager vervolgens op zijn plaats m.b.v. het afgebeelde gereedschap (fig. 5).

  A = ring van stempel 0002086000
  B = ring van sleutel 0002090800
  C = bout van sleutel 0002090800
  D = moer.
- Monteer de lagerborgring.
- Pers de naaf in de wieldraagarm m.b.v. het gereedschap 0002091100 (fig. 3).
- Ga verder in omgekeerde volgorde van demontage te werk.

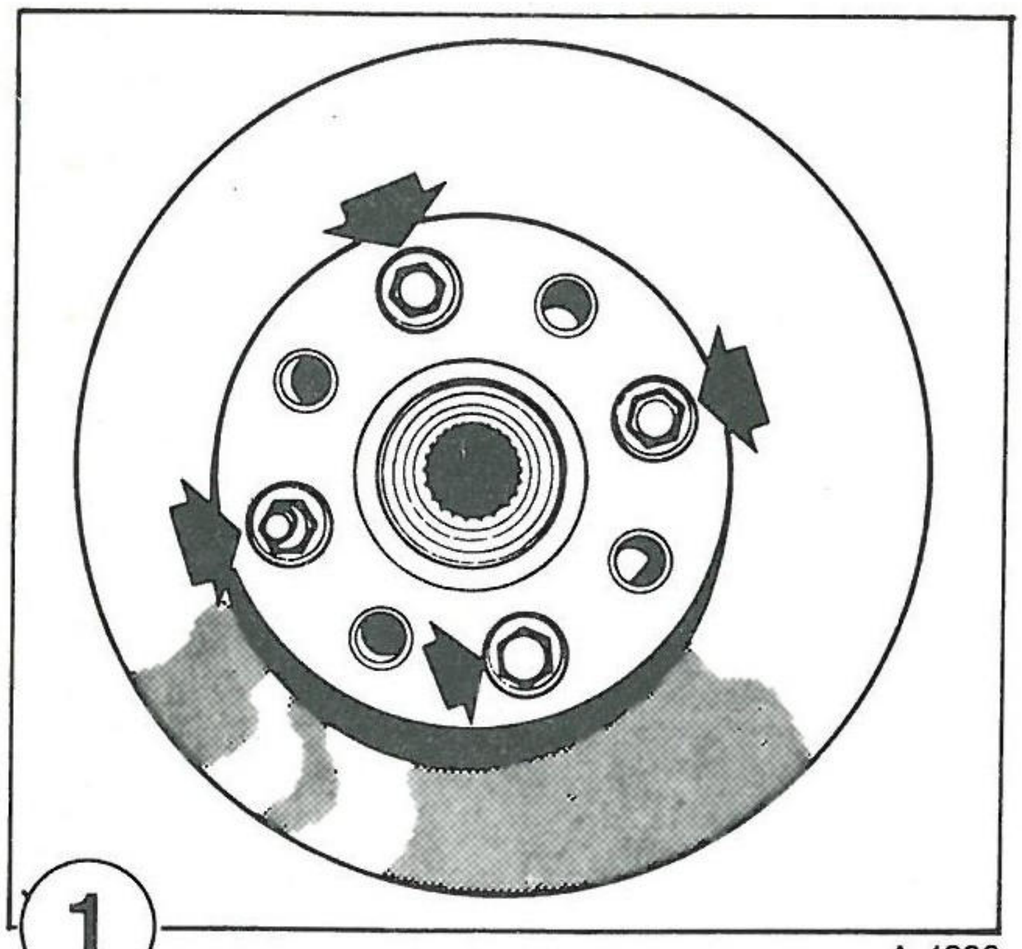

1

A 4280

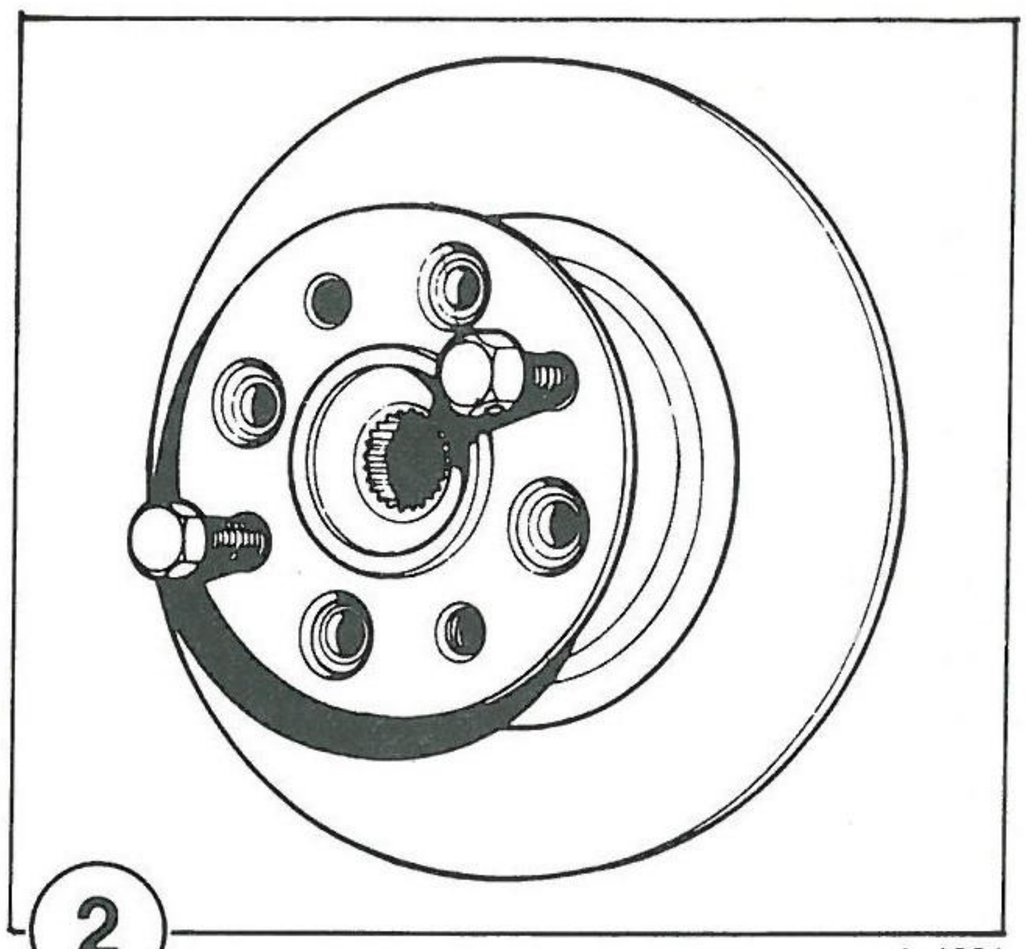

2

A 4281

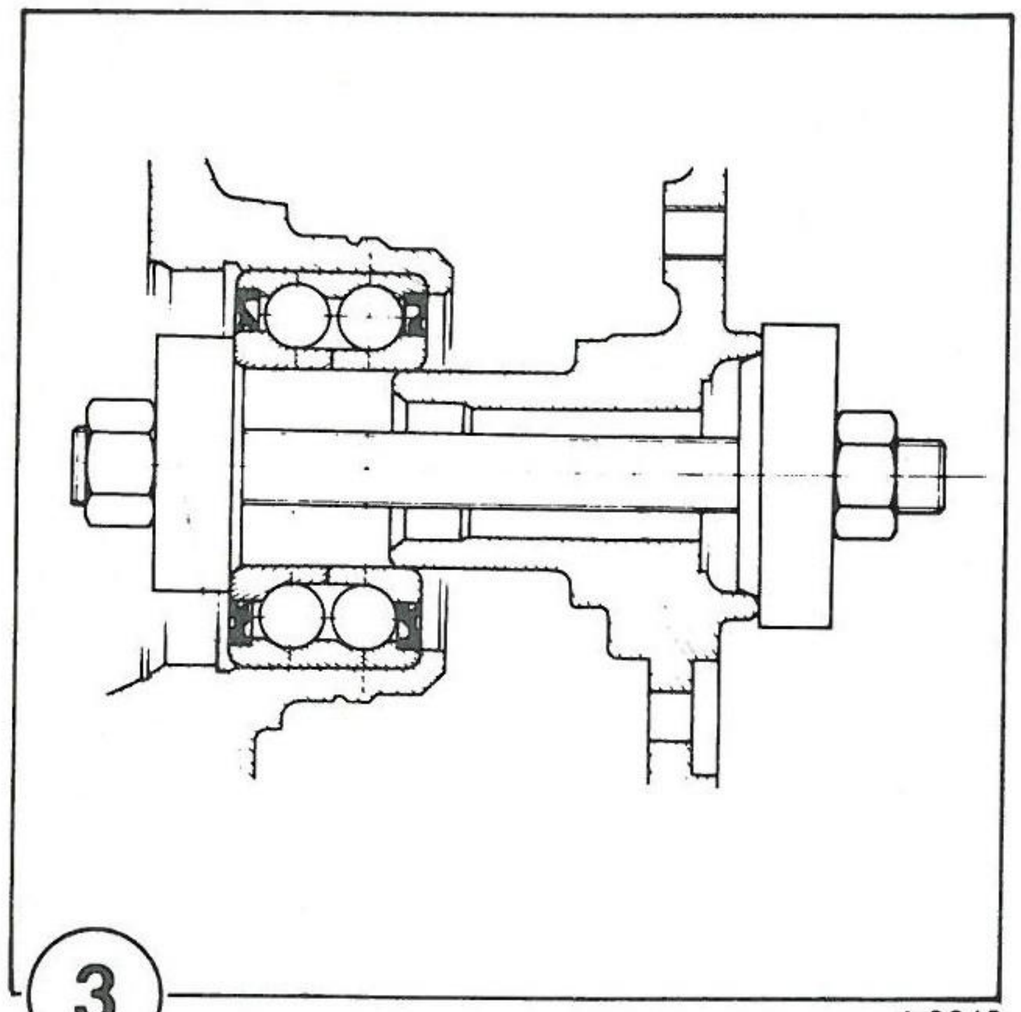

3

A 3248

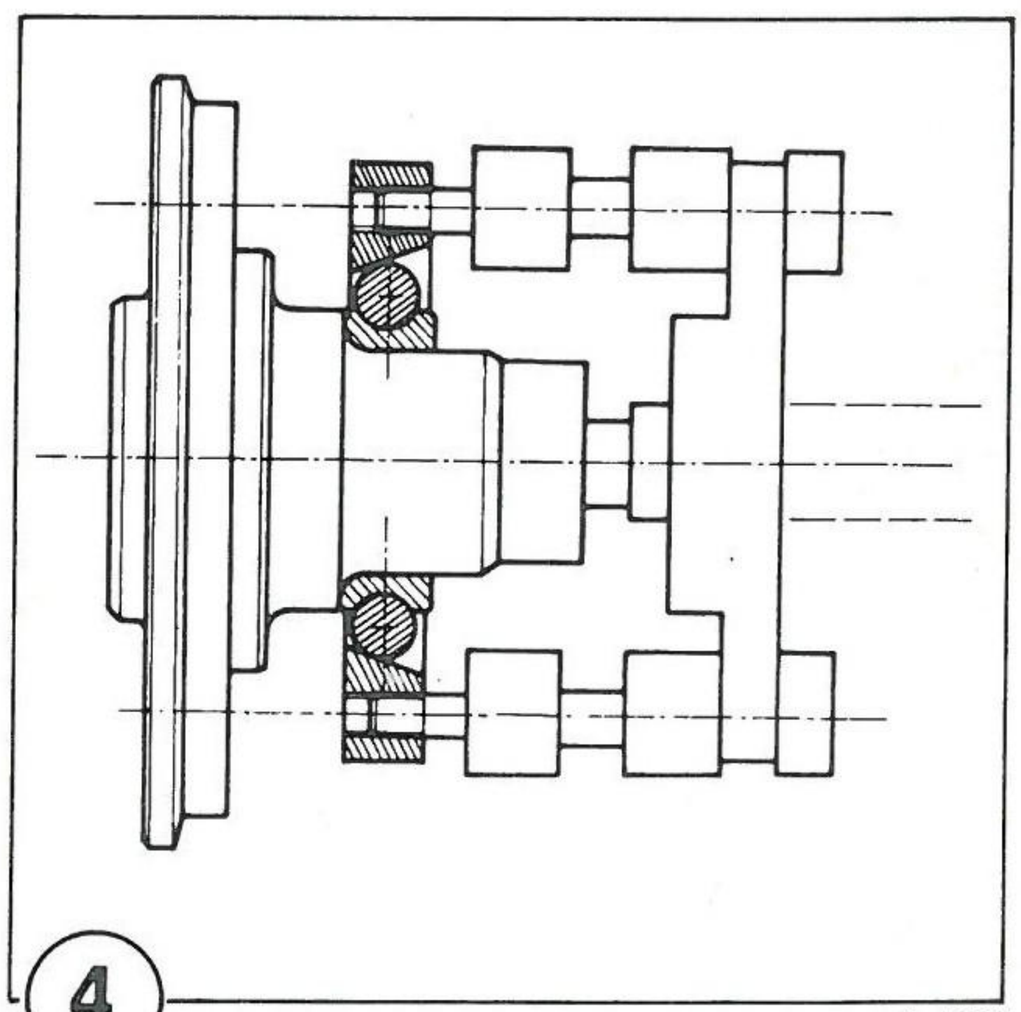

4

A 4282

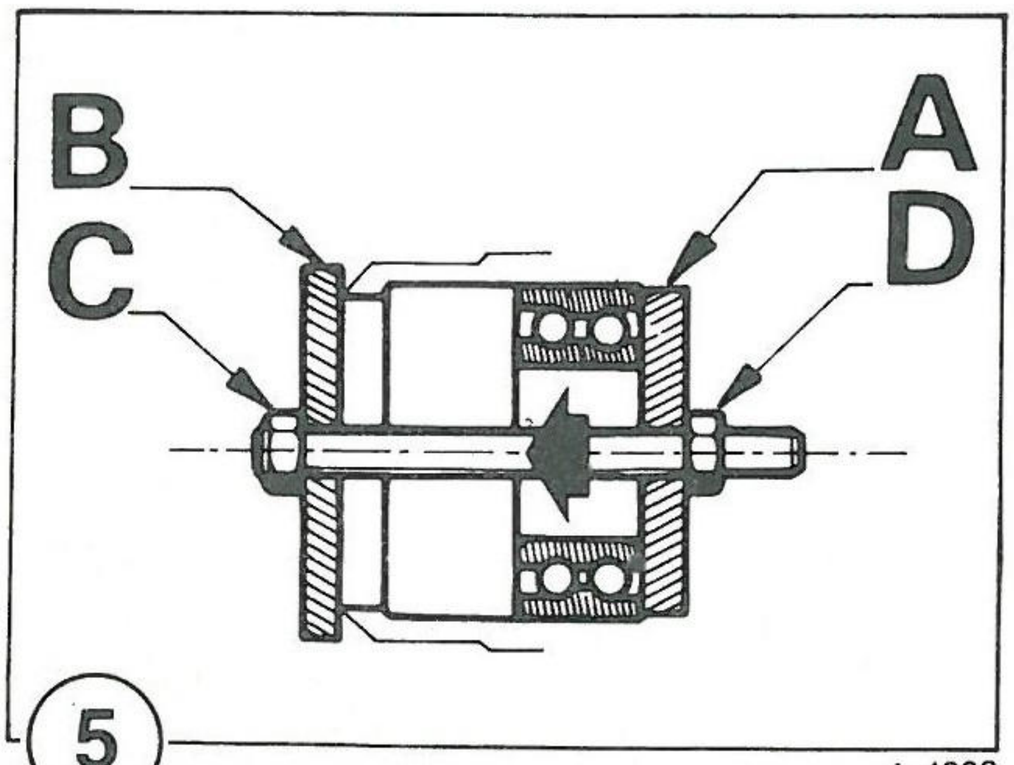

5

A 4283